DE:	AUF	STOP	ZU
FR:	OUVRIR	STOPPER	FERMER

Couleur	Acronymes jusqu'à présent selon DIN 47002	Acronymes maintenant selon DIN IEC 757
Schwarz = noir	sw	BK
Braun = brun	br	BN
Violett = violet	vi	VT
Grün/Gelb = vert/jaune	gn/ge	GN/YE
Orange = orange	or	OG
Weiß = blanc	ws	WH

Pour le raccordement de la station météorologique, etc. voir 45600-9-9520, page 1+2

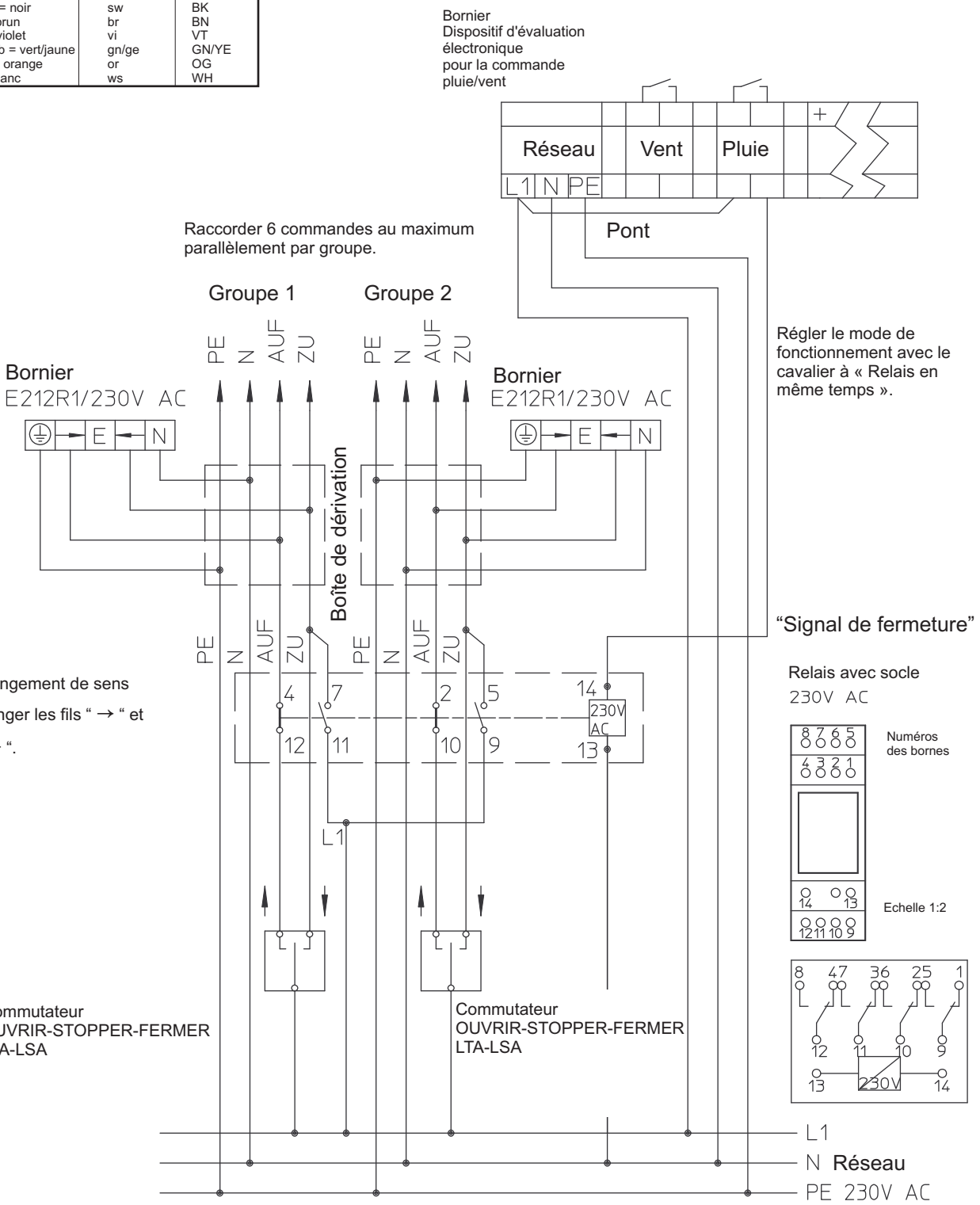

Pose de ligne et raccordement effectuées par une entreprise électrique autorisée.

02	26.02.10	tbe7	*
01	25.06.2001	tbe7	45178
Vers.	Datum	Name	Mitt.Nr.

Ersatz für:

Ersetzt durch:

Benennung

Schéma de raccordement

Commande vent/pluie avec commandes électriques E212R1/230V AC dans 1-2 groupes avec relais

	Datum	Name
Bearb.	26.02.10	tbe7
Freig.:	26.02.10	tbe7
Norm		

GEZE GmbH
P.O. Box 13 63
71226 Leonberg
Germany

Material Nr.

Zeichnungs Nr. 45600-9-9504

Maßstab 1:1

alte techn.Nr.

Blatt / von 1 1

Ce dessin correspond à l'état de développement de la date du dessin ou de la date de la dernière modification. Il n'est pas possible de déduire des droits ou dommages-intérêts de n'importe quelle sorte de l'utilisation de ce dessin et de les faire valoir contre GEZE. Le dessin restera notre propriété et n'est disponible aux tiers que pour la durée du contrat. Tous les droits résultant du dessin reviennent exclusivement à GEZE. Ce dessin ne doit pas être copié ou transféré à des tiers sans accord préalable de GEZE.